Вибро-вставка (VDP)

Аксессуар

Вибро-вставка (VDP) разработана для снижения вибрации от прямоугольных воздуховодов, установленных на Fast Trak™ или на универсальные траверсы Gripple.

ОСОБЕННОСТИ / ПРЕИМУЩЕСТВА

- **Эффективно** - снижение вибрации*
- **Безопасно** - предотвращает скольжение воздуховода
- **Легкая установка** - сделана из резины, не нужны инструменты
- **Быстро** - устанавливается за считанные секунды
- **Универсально** - подходит ко многим кронштейнам Gripple, предотвращает прямой контакт между воздуховодом и кронштейнами

* Дополнительная информация ниже

МОНТАЖ

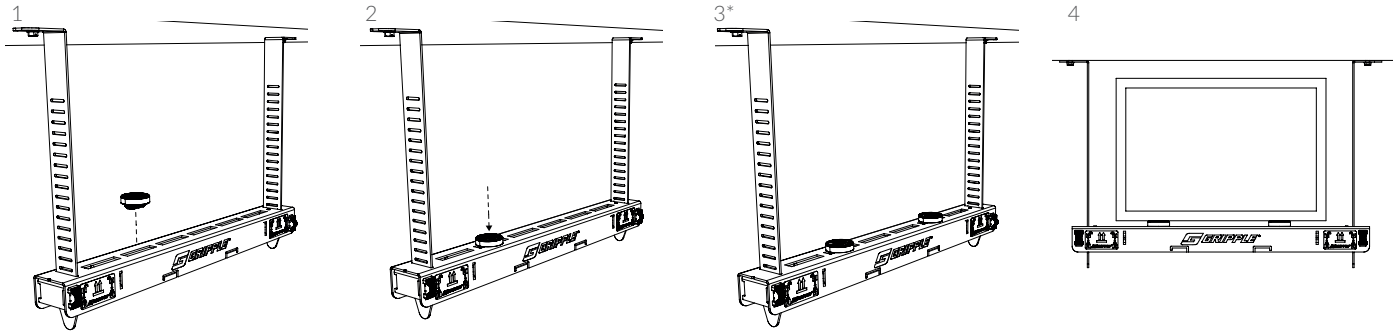

* Одна VDP на 150 мм

СПЕЦИФИКАЦИЯ

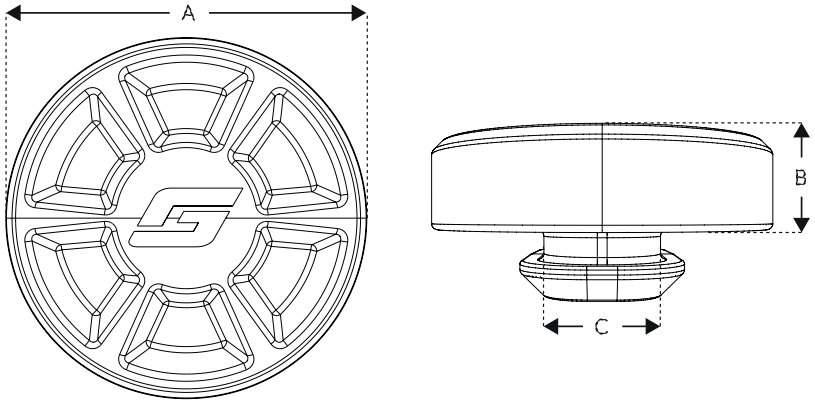

A (ø мм)	B (мм)	C (мм)
30	8,2	9,6

СОВМЕСТИМА С:

Для получения дополнительной информации, пожалуйста, свяжитесь с нами или посетите сайт **www.gripple.com**

ИНФОРМАЦИЯ

Макс. 25 кг на VDP

Материал:

Термопластичный каучук, твердость по Шору 40A

Цвет:

Черный

Гашение вибрации в зависимости от нагрузки:

10 кг - 55 Гц.
20 кг - 45 Гц.
50 кг - 35 Гц.

PI-VDP-ENG-EU
Опубликовано 06/2019

www.gripple.com

Компания Gripple придерживается политики непрерывного развития и инноваций. По этой причине Gripple оставляет за собой право изменять технические характеристики продуктов без уведомления.

Gripple Europe SARL | 1, rue du commerce | BP 37 | 67211 Obernai Cedex | France
Tel +33 (0)3 88 95 44 95 Fax +33 (0)3 88 95 08 78 Email info@gripple.com